ABMESSUNGEN RAF-50PXA

MODEL RAF-50PXA
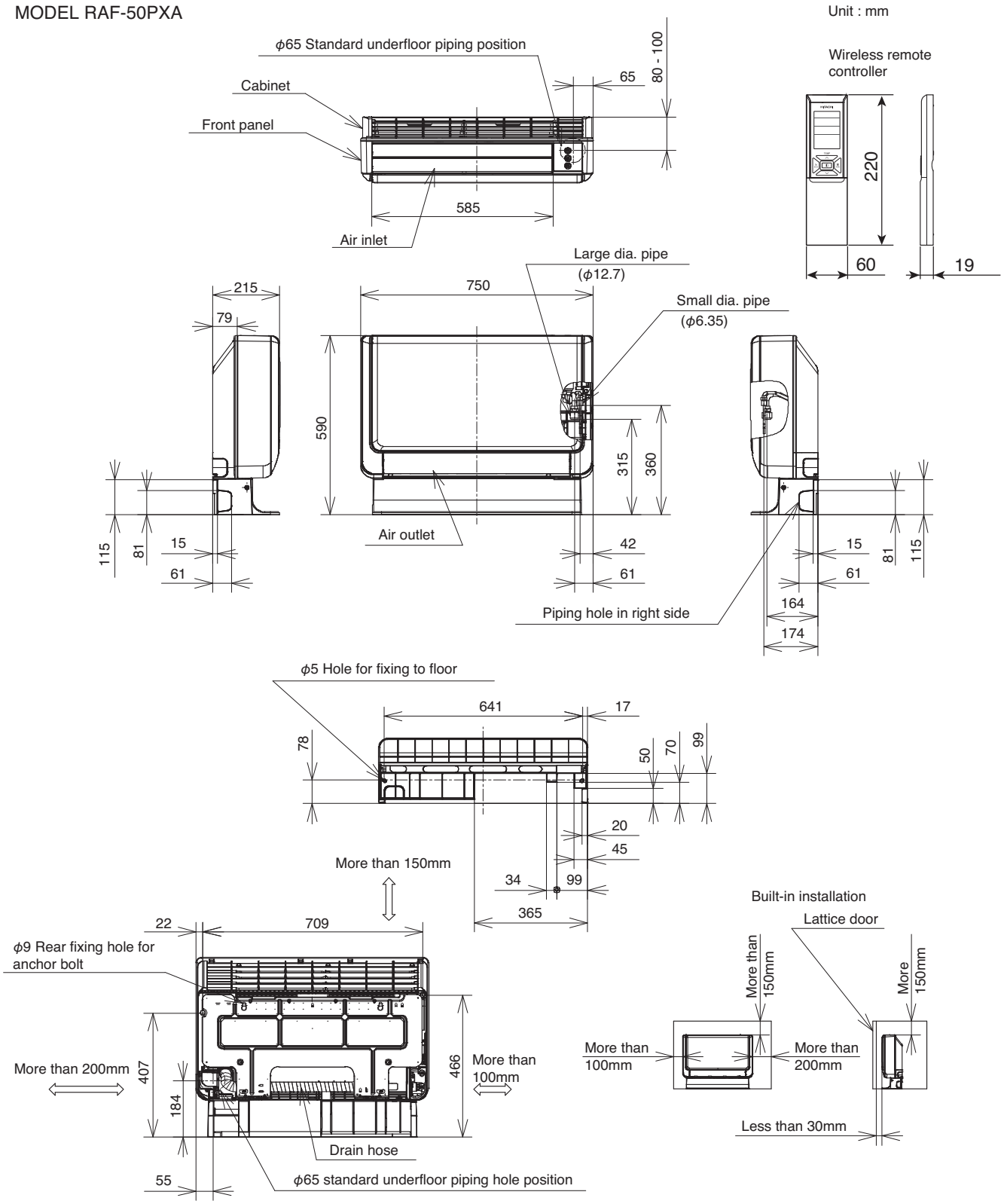
Unit : mm