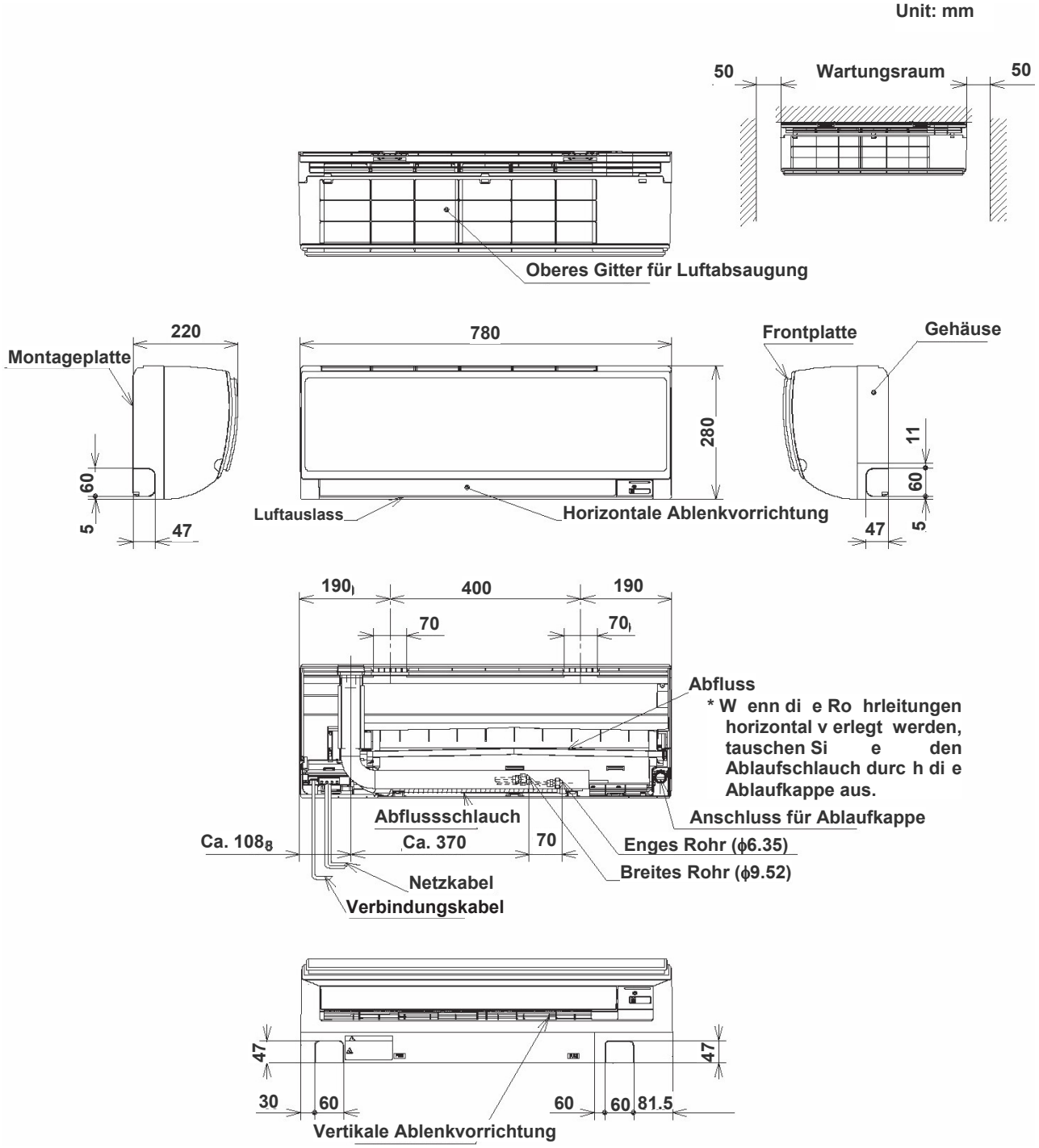3.1.2. WANDGERÄT: RAK-18NH6A/25NH6A/35NH6A/50NH6A