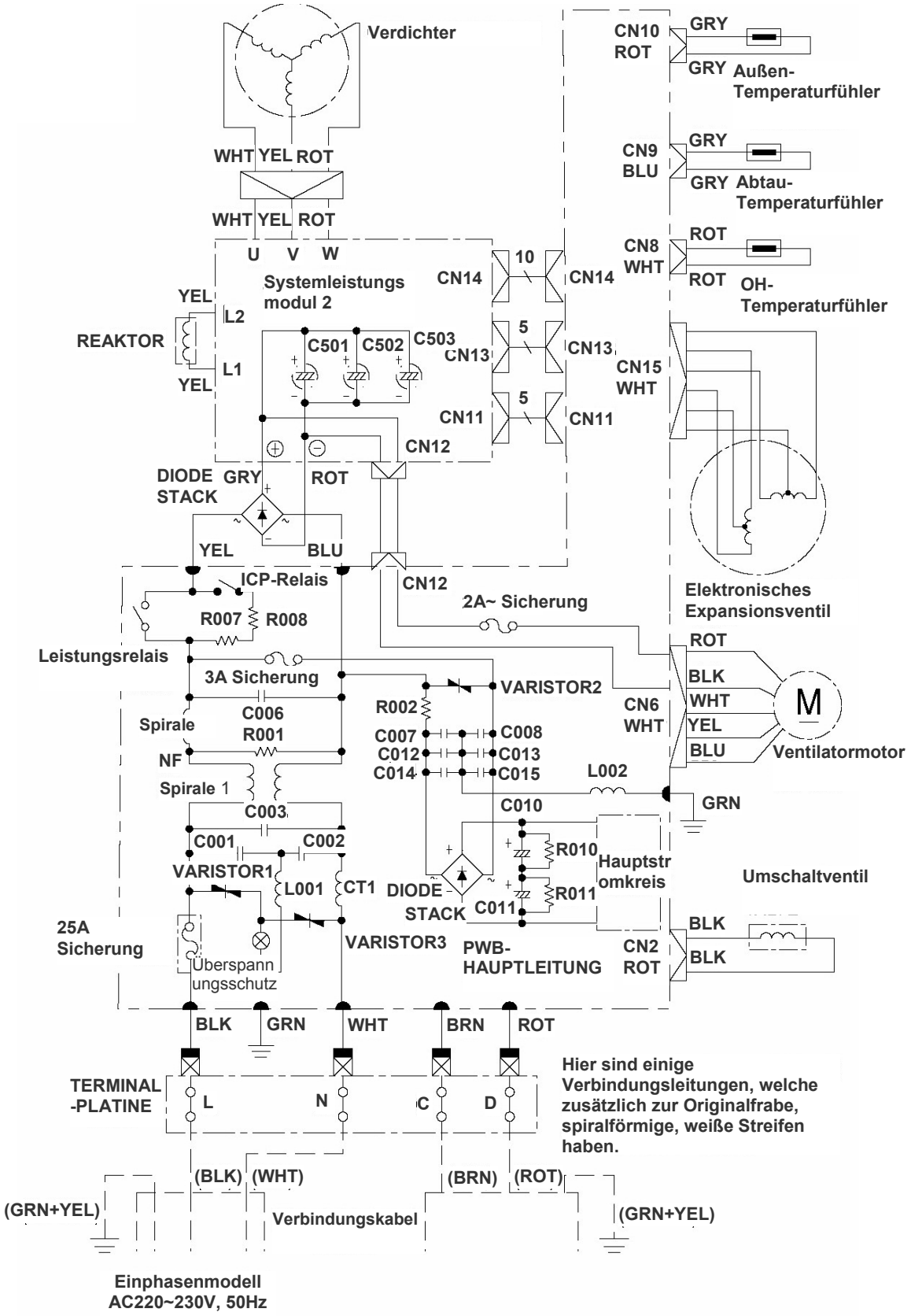SCHALTPLAN RAC-65NH5